Messe Congress Center Basel

Halle 1

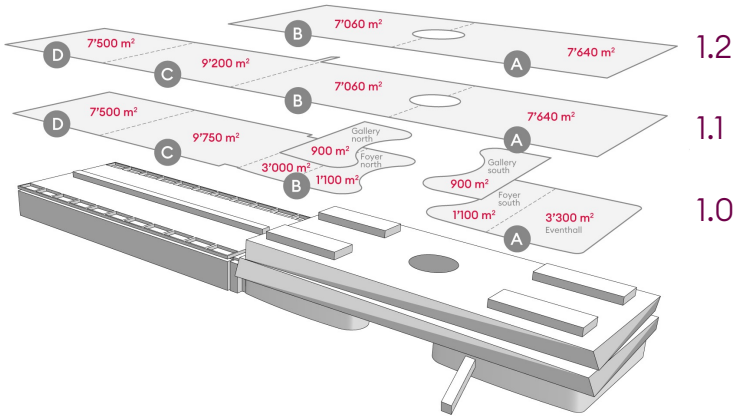

	Bruttoausstellungsfläche	Grundriss	Höhe	Bodenbelastung	Stützenraster	Tragkraft Hängepunkte
1.0	20'250 m²	90 × 420 m	9 m	A/B 1'400 kg/m² C/D 2'000 kg/m²	A/B 15.7 x 25.8 m C/D 18.4 x 25.8 m	250 kg
1.1	31'300 m²	90 × 420 m	7 m	A/B 1'000 kg/m² C/D 1'250 kg/m²	A/B 15.7 x 25.8 m C/D 18.4 x 25.8 m	250 kg
1.2	14'700 m²	90 × 420 m	7.5 m	1'150 kg/m²	A/B 15.7 x 25.8 m	250 kg

Informationen

Der 2013 fertiggestellte, dreigeschossige Komplex ist die Erweiterung der bereits 1999 eröffneten Halle 1. Erschlossen wird er durch die beiden Foyers Nord und Süd in der sogenannten City Lounge, die durch einen markanten Lichthof geprägt ist. Zudem ist er über eine Passerelle mit dem Congress Center Basel verbunden, verfügt über ein einzigartiges Beschriftungssystem mit 112 m langem LED Leuchtband und entspricht dem Minergie Standard BS-054. Messen mit mehrstöckigen Standbauten, Veranstaltungen mit Bühnen- und Tribünenbauten sowie andere Grossanlässe sind nur einige der unzähligen Möglichkeiten, die Ihnen der von den Stararchitekten Herzog & de Meuron konzipierte Bau bietet.

Erbaut	1999 | 2013
Architekt	Theo Hotz | Herzog & de Meuron
Geschosse	3 (+ Untergeschoss)
Gesamtfläche	74'000 m²
Medienpunkt	
Eventhalle	1 Medienpunkt pro 65 m²
Halle 1.0	1 Medienpunkt pro 55 m²
Kommunikationstechnik	Glasfasernetz, Internet, Telefonie, PW-Lan
Toiletten	
Damen WCs	94
Herren WCs	85
Pissoirs	114
Invaliden WCs	16
Aufzüge	
Waren- und Personenlifte	12
Masse	5.35 – 6.85 x 2.55 x 3.0 m
Nutzlast	5'000 – 7'000 kg
Torgrösse	
Halle A – B	4.5 m x 7 m
Halle C – D	5.5 m x 4.5 m

Mehr Infos online ›